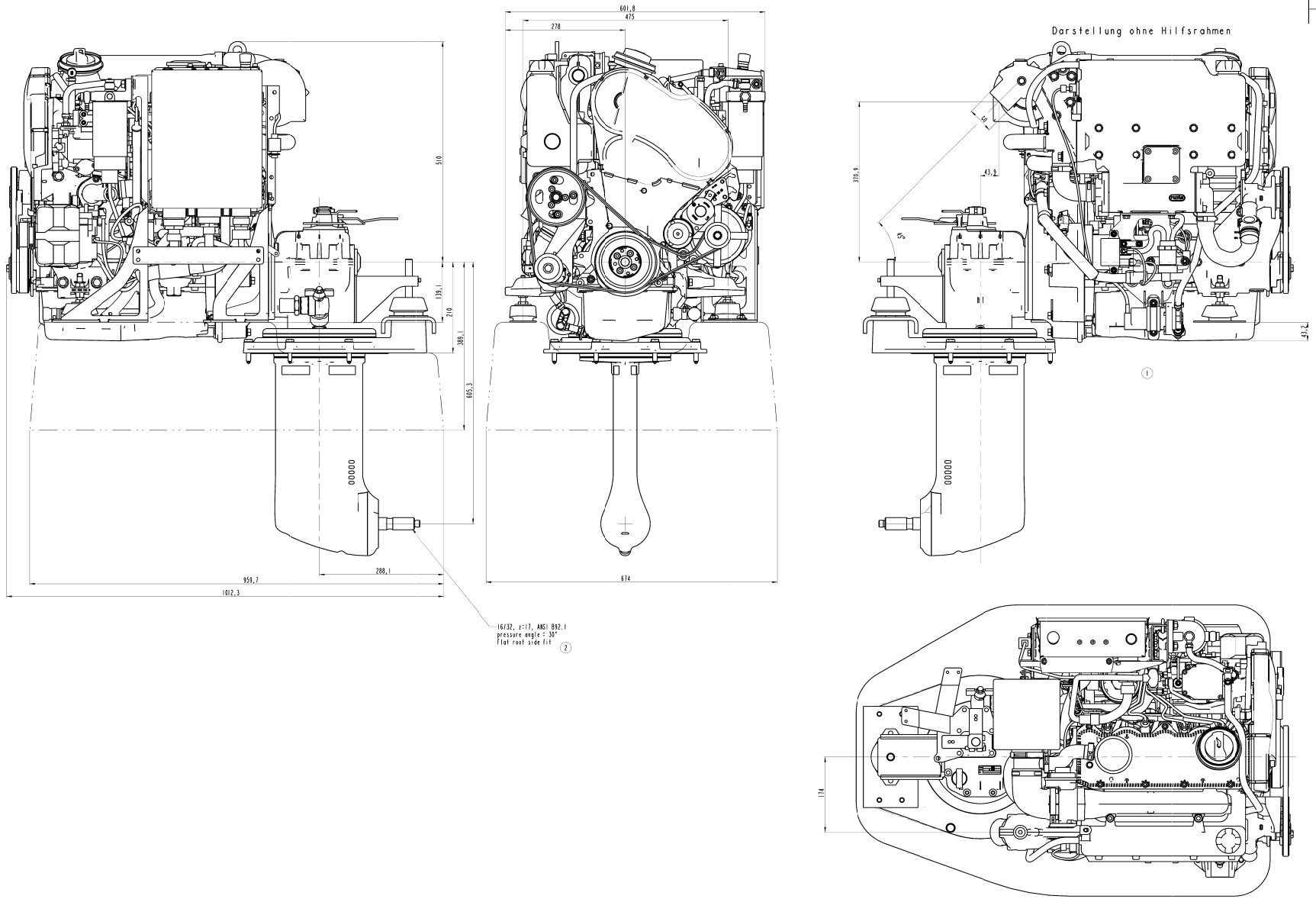

Unterlagen References	Nr. No.	Feld Section	Datum Date	Geaendert Changed	Genehmigt Appr.	Beschreibung der Aenderung und Aenderungsterminschlüssel Revision Record and Change date code
		—	29.11.03	Knothe		—
	1	C10	17.11.03	Knothe		Darstellung ohne Hilfsrahmen
	2	F5	03.12.04	Zick		Verzahnungsdaten hinzu

© VOLKSWAGEN AG behält sich alle Rechte vor. Das gilt insbesondere für Erfindungsrechte, Know-how, Urheberrechte und Namensrechte sowie für das Recht, diese als gewerblich Schutzrechte anzumelden. Jede Verfügungsbefugnis incl. Kopier- und Weitergaberecht bei uns. Genehmigung von Erstlieferung und Aenderung nach VW 011 55.

© All rights remain with VOLKSWAGEN AG. This applies especially to rights of invention, know-how, copyrights and rights to name as well as for the right to patent these as commercial protective rights. All rights of disposition, particularly for copyingor distributing, reserved. Approval of first supply and changes acc. to VW 011 55.
The English translation is believed to be accurate. In case of discrepancies the German version shall govern.

Typ-Prüf-Nr. / Typ-Appr.-Nr.: CAD-System und Verwaltungssystem-Schliessel/ CAD-System and Administration code

Werkstoff/ Material --

Werkstoff(behandlung) Material treatment --

Halbzeug/ Semi-finished product --

Oberflächenschutz / Surface protection: VW 117 50 OFI - --

Gewicht / Weight (g)	strecklos / calculated	gewogen/actual: Versuch / prototype	gewogen/actual: Fertigung / production	EA-Nr. / Eng.Proj.No.
ESZ.000.200.	--[.0]			538.60

Kunst.-Verantwortg. / Design Resp.

Name: Kloiber

Abt. / Dept.: T-PS-3

Tel.: 2622

Gez./Drawn: Fa. Popov

Sicherh.Dok. / Safety Doc.

Bezeichnung: SDI 60-4

Title: -- Saildrive

Maszstab/ Scale: 1:4

Teil-Nr. / Part-No.: ESZ.000.201

Format / D.Size: A0

Blatt / Sheet: 1

von / of: 1

Jedes Teil ist mit dem Hersteller-Code nach VW 105 40 zu kennzeichnen. Each part shall be marked with the manufacturer's code acc. to VW 105 40.

>400 ≤ 1000		
>120 ≤ 400		
> 30 ≤ 120		
> 6 ≤ 30		
≤ 6		
Winkel / Angle		
	fertig / finished	roh / raw

Allgemeinoleranzen fuer Nennmasz ohne Toleranz. General tolerances for nominal dimensions without specified tolerance.

Bedeutungen/ Notes

Schadstoffverordnung nach / Avoidance of hazardous substances acc. to VW 911 01

Oberflächenzustand / Surface finish	Werkstückkanten / Edge finish
VW 137 05	VW 010 88

Alle Masz-gelten fuer das Fertigteil einschliesslich Oberflächenschutz. All dimensions apply to the finished product including material surface protection.

Form FE 565 C1.01 | Bezugsmasz / Ref. dim. | Kontrollmasz / Control dim. | Vorrichtungsmasz / Fixture dim. | Ausfallmasz / Temporary dim. | Prüfmasz / Test dim. | Prüfmasz mit Bewertung / Dim. to be inspected | Theoretisches Masz / Basic Dim. | Werkstoff-Code / Material code

VOLKSWAGEN AG